REZONANS

ООО НПП «Резонанс»
Тел./факс: (351) 731-30-00, 254-45-77
ул. Машиностроителей, д. 10-Б,
Челябинск, 454119
rez@rez.ru, www.rez.ru

Выпускаемая продукция

Системы контроля, защиты
и управления мобильных машин

Приборы безопасности
грузоподъемной техники

Датчики

Беспроводные устройства

Джойстики

Приборные панели и указатели

Преобразователи напряжения

Реле и реле-регуляторы

REZONANS

Датчик усилия серии ТРС

Предназначены для измерения усилий растяжения, сжатия или изгиба в диапазоне от 0 до 100 т.

Используются для определения усилия в составе приборов безопасности и систем управления грузоподъемной техники.
Могут применяться в различных системах автоматического контроля, защиты и управления промышленного назначения, весовых системах и на строительно-дорожной технике.

Основные особенности:

- измерение усилия до 100 т;
- высокая точность и стабильность показаний, достигаемая за счет встроенной калибровки и термокомпенсации;
- цифровой интерфейс передачи данных;
- наличие дискретного входа для подключения концевого выключателя.

Основные технические характеристики

Параметр	Значение
Напряжение питания	от 10 до 32 В
Максимальный потребляемый ток датчиков с цифровым выходом и выходом по напряжению	40 мА
Максимальный потребляемый ток датчиков с токовым выходом	22мА
Максимальная нагрузка на датчик, от диапазона измерений	150%
Диапазон рабочих температур, градусов Цельсия	- 40 до +55
Диапазон температур хранения, градусов Цельсия	- 50 до +65
Степень защиты от внешних воздействующих факторов по ГОСТ 14254-96	IP67
Допустимые вибрационные нагрузки, не более – максимальное ускорение – в диапазоне частот	 50 м/с² от 50 до 250 Гц
Допустимые вибрационные нагрузки в диапазоне частот	от 50 до 200 Гц, м/с²,
Наработка на отказ,	10000 ч
Погрешность измерения усилия во всём диапазоне	не более 1%

Обозначение моделей

ТРС-10000 - Р112 - 1

Код продукта

Диапазон измерения (кгс)

Тип сигнала:
Р цифровой
Т токовый
Е по напряжению

Интерфейс:

Цифровой:	*Токовый:*	*По напряжению:*
1 RBus	1 от 4 до 20 мА	1 от 0,5 до 4,5 В
2 CANopen	2 от 0 до 20 мА	2 от 0 до 5 В
3 RS485		

Электрическое подключение:
0 без разъема;
1 вилка AMP Superseal 1.5 (4 контакта)
2 вилка AMP Superseal 1.5 (2 контакта)

Спецификация заказчика
(может отсутствовать)
Для цифрового сигнала:
1 задание адреса 0x20, 0x21, 0x22
2 передача состояния дискретного входа, адрес 0x20
3 задание адреса 0x04, 0x06, 0x09

Способ крепления:
1 шатун шатун
2 шатун шпилька М16 (левая резьба)
3 отверстие 51 мм - отверстие 51 мм
4 шатун повёрнут на 90 градусов шпилька М16 (левая резьба)

Варианты исполнений датчиков

Шатун - шатун

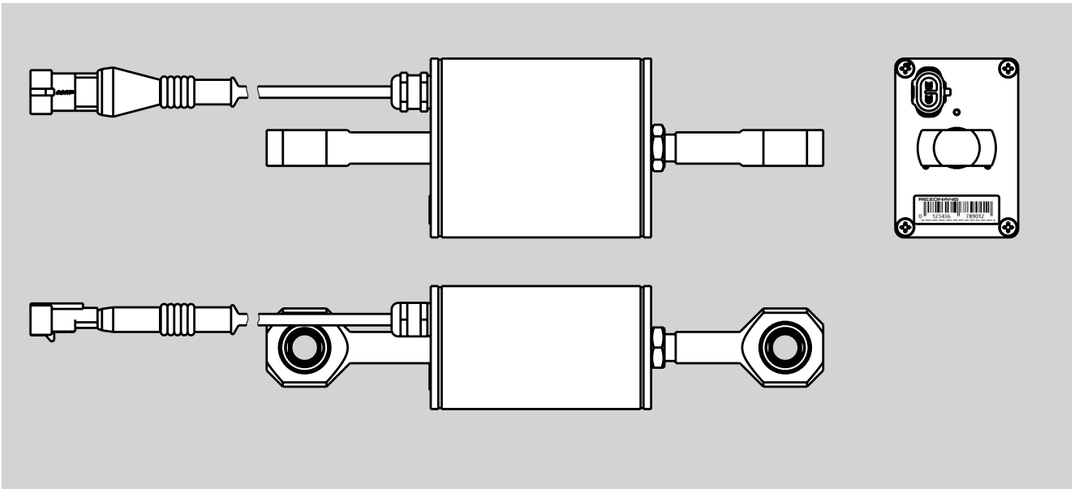

Шатун - шпилька

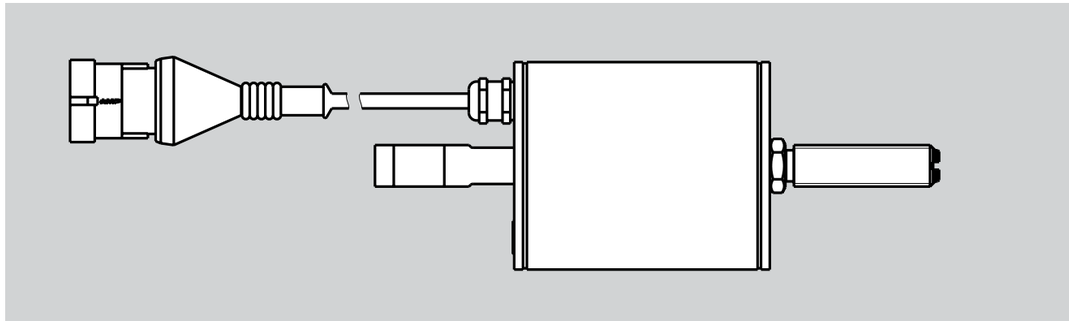

Шатун - шпилька

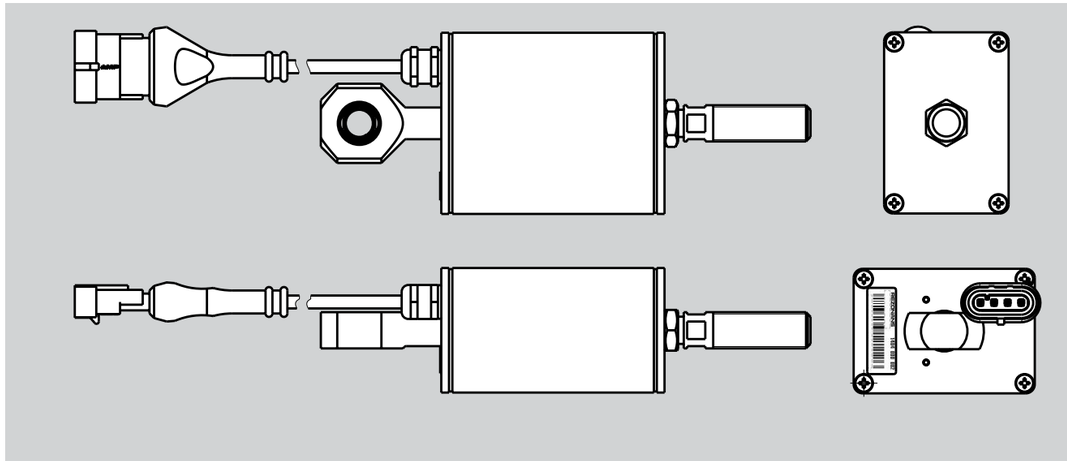
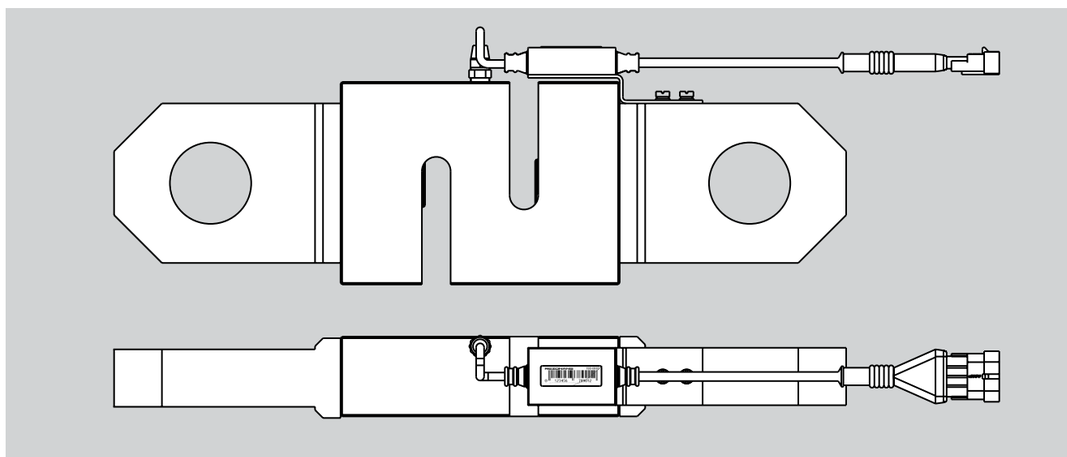
Отверстие - отверстие